DROP 4,5 - ART. 4744103010042
DROP 6 - ART. 4744103010066
DROP 9 - ART. 4744103010097

reddot award 2015
honourable mention

Elektrikeris DROP

DROP keris on inspireeritud looduse puhtaimast elemendist – veepiisast. DROPi ümar disain pehmendab ja elavdab klassikalise sauna nurgelist interjööri, lisades leiliruumile elegantsust. Peale hea väljanägemise on DROPil teisigi olulisi eeliseid.

See kompaktne seinale paigaldatav keris mahutab kuni 55 kg kive, ületades enamikku puuküttekeriseid ja tagades kauakestva leili.







Roostevaba teras | CE Sertifikaat | Ohutus & kontroll | Valmistatud Eestis

© ALL RIGHTS RESERVED - HUUM 2021

KERIS DROP	4,5 kW	6 kW	9 kW
Leiliruum	3-7 m³	5-10 m³	8-15 m³
Kivide mahutavus	55 kg	55 kg	55 kg
Kaal	11 kg	11 kg	12 kg
Kõrgus	590 mm	590 mm	590 mm
Laius	390 mm	390 mm	390 mm
Sügavus	335 mm	335 mm	335 mm
VÕIMSUS			
Kaitse	10 A	10 A	16 A
Toitepinge, 3-faasiline	400 V 3N	400 V 3N	400 V 3N
Toitekaabel (N x mm²)	5 x 1,5	5 x 1,5	5 x 2,5

230 V 1N ühenduse korral tehakse ühendus analoogselt 3-faasiga. Kütteringide jaotamine peab olema tehtud enne kaitselülitust.

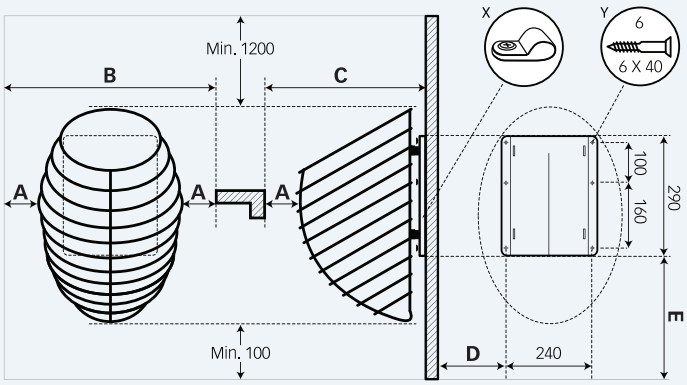

OHUTUSKAUGUSED

A	100 mm	120 mm	150 mm
B	590 mm	630 mm	690 mm
C	435 mm	455 mm	485 mm
D	170 mm	190 mm	220 mm

EDASIMÜÜJA:

TARNEAEG / TINGIMUSED (LEPITAKSE KOKKU TELLIDES)

OF SAUNA

huum.ee